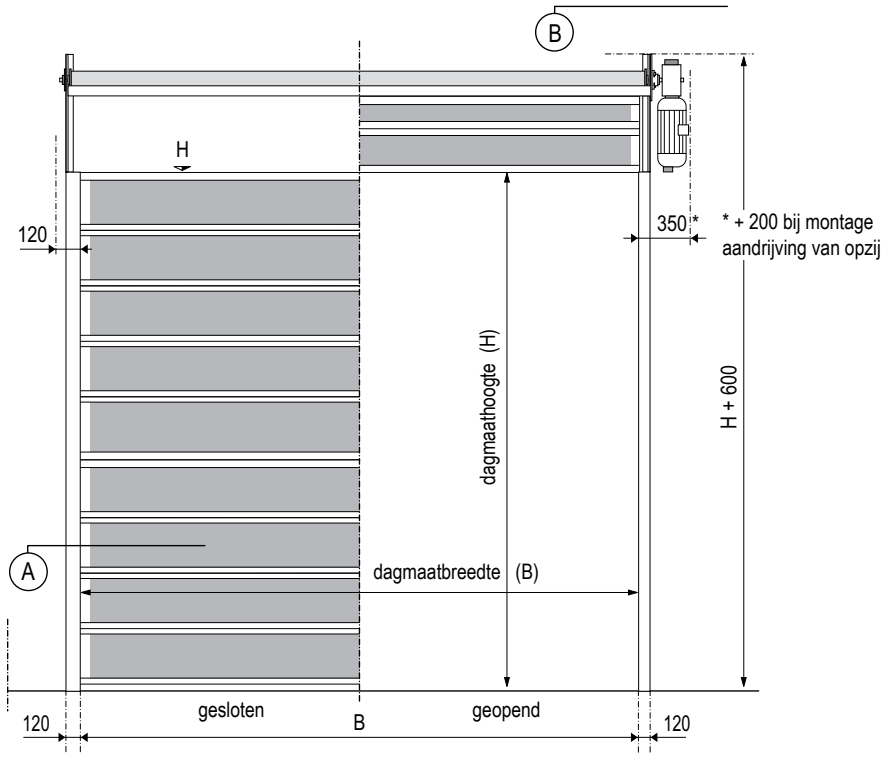

vooraanzicht

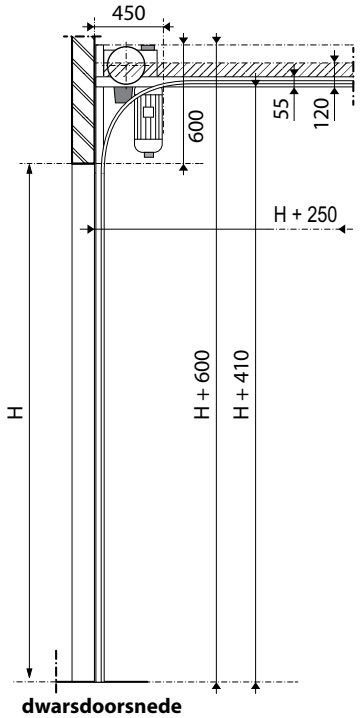

dwarsdoorsnede

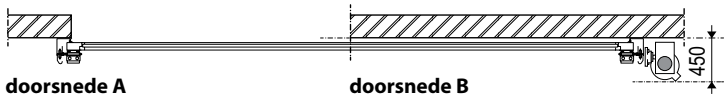

doorsnede A **doorsnede B**

minimaal voor
inbouw benodigd

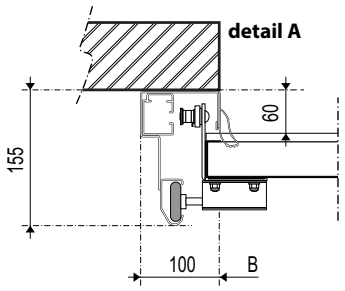

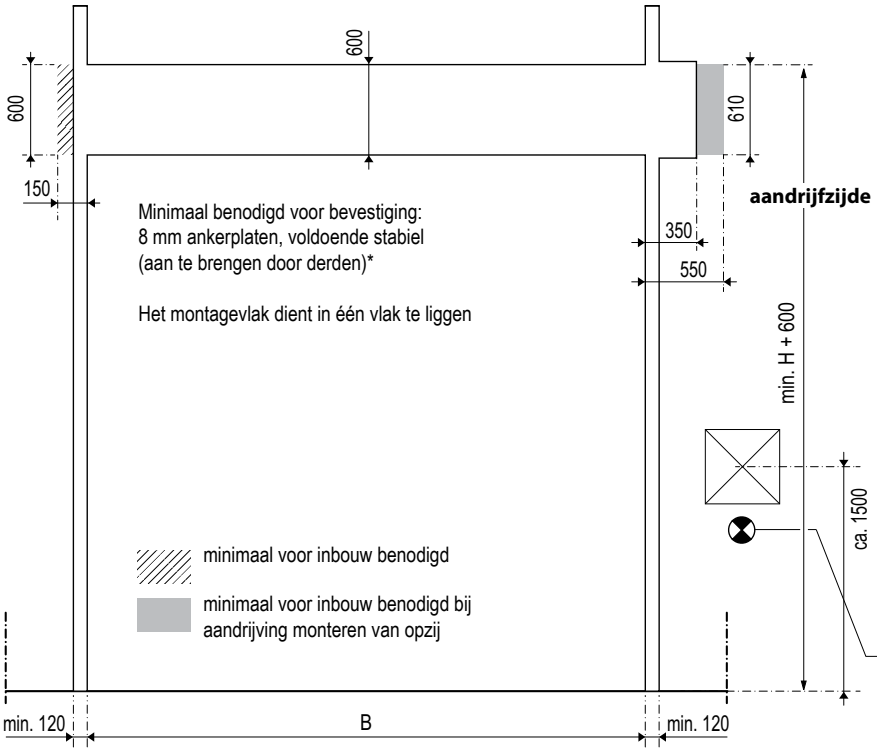

bouwkundige voorzieningen

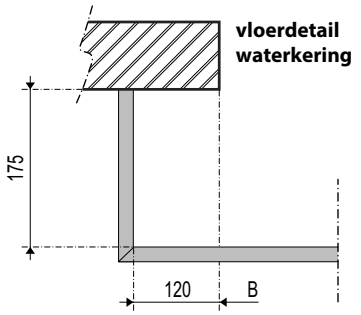

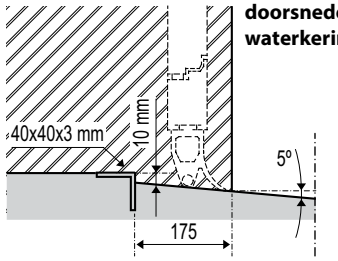

- ☐ CEE-form 3~N PE 400V/50Hz/16A
- ☐ stroomaansluiting te voorzien door derden
- ☐ schakelkast/ stroomtoevoer binnen RECHTS
- ☐ schakelkast/ stroomtoevoer binnen LINKS

* Novoferm is niet aansprakelijk indien de montage ook door derden wordt uitgevoerd