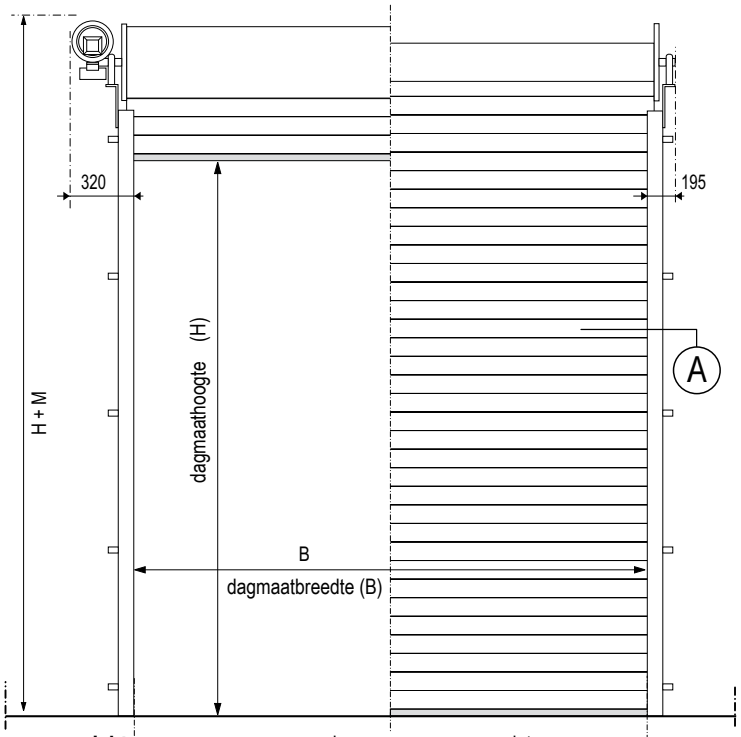

vooraanzicht geopend gesloten

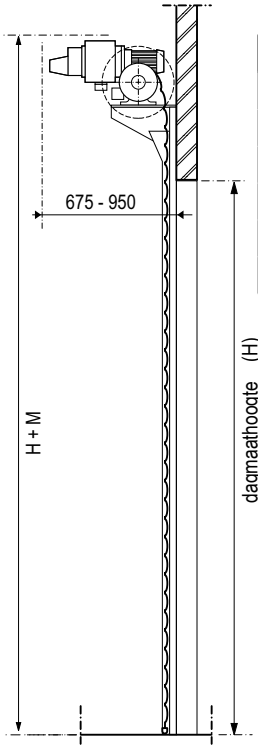

Totale hoogte	
H=6000	M=840
H=5000	M=795
H=4500	M=770
H=4000	M=670
H=3000	M=620
H=2000	M=570

vertikale doorsnede

horizontale doorsnede

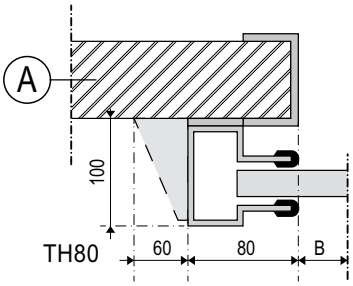

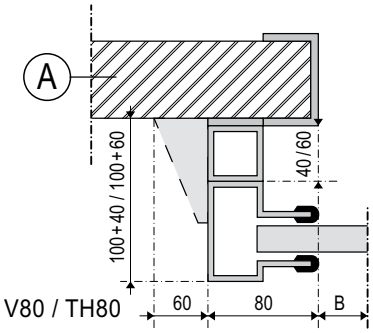

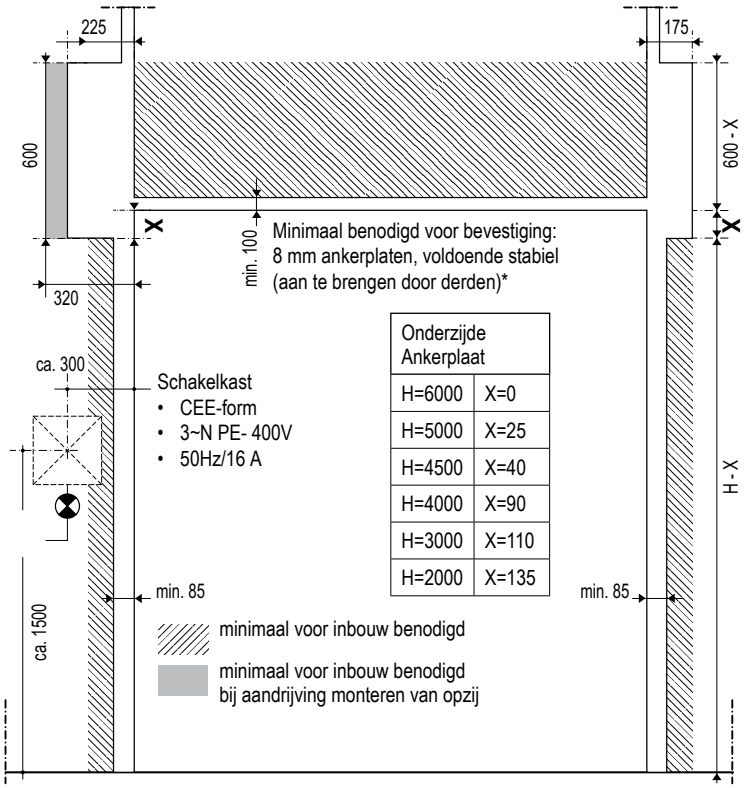

Onderzijde Ankerplaat	
H=6000	X=0
H=5000	X=25
H=4500	X=40
H=4000	X=90
H=3000	X=110
H=2000	X=135

bouwkundige voorzieningen

* Novoferm is niet aansprakelijk indien de montage ook door derden wordt uitgevoerd

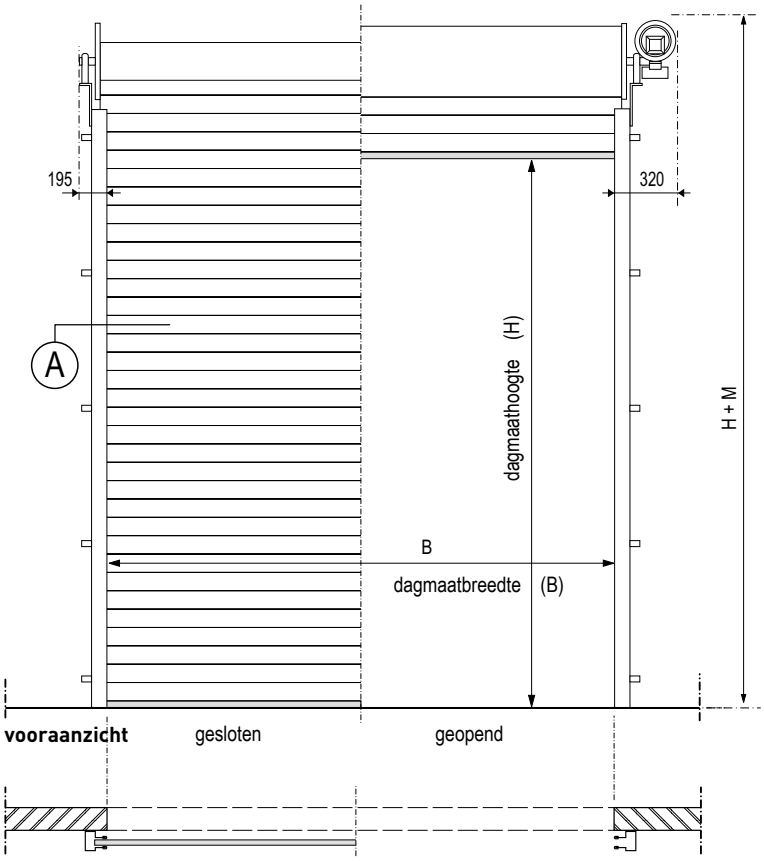

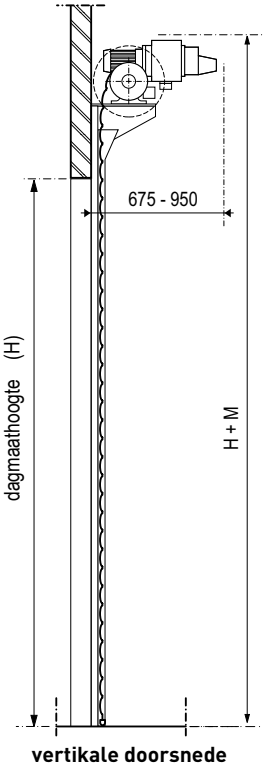

Totale hoogte	
H=6000	M=840
H=5000	M=795
H=4500	M=770
H=4000	M=670
H=3000	M=620
H=2000	M=570

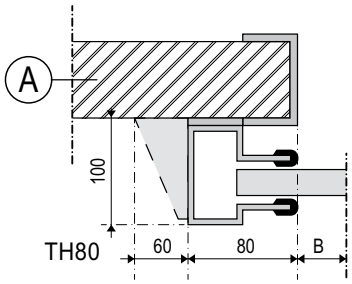

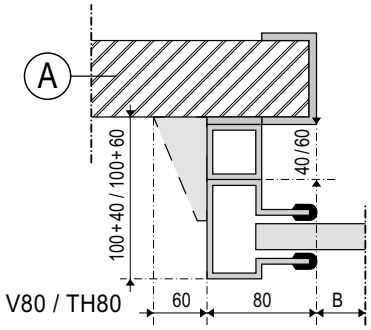

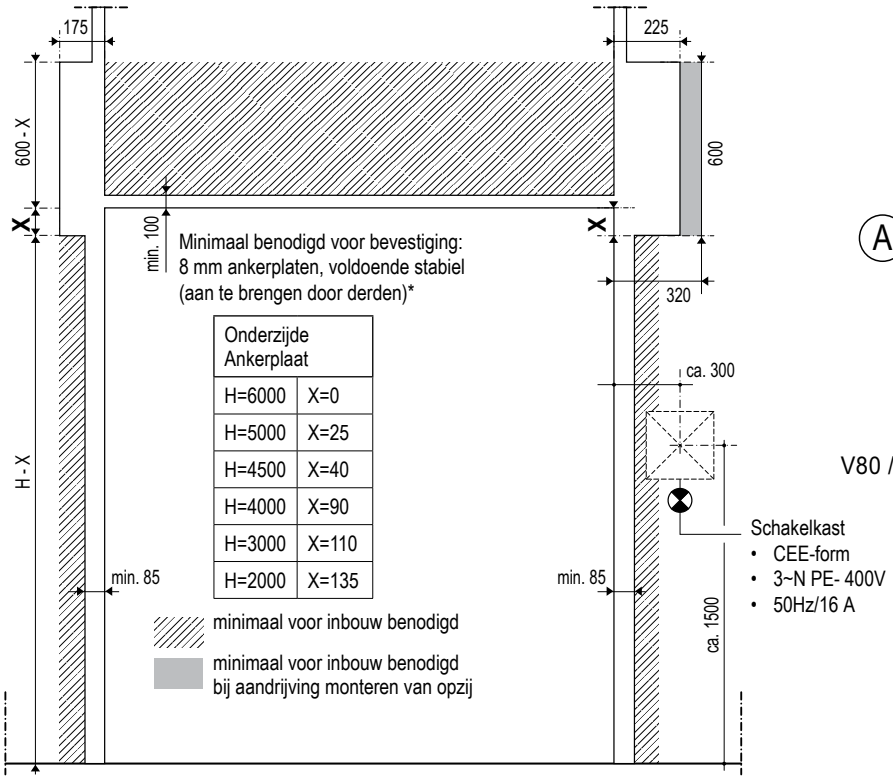

Onderzijde Ankerplaat	
H=6000	X=0
H=5000	X=25
H=4500	X=40
H=4000	X=90
H=3000	X=110
H=2000	X=135

* Novoferm is niet aansprakelijk indien de montage ook door derden wordt uitgevoerd