Deuraanzicht Scharnierzijde
(Türansicht von Bandseite)

(niet op schaal (unmaßstäblich))

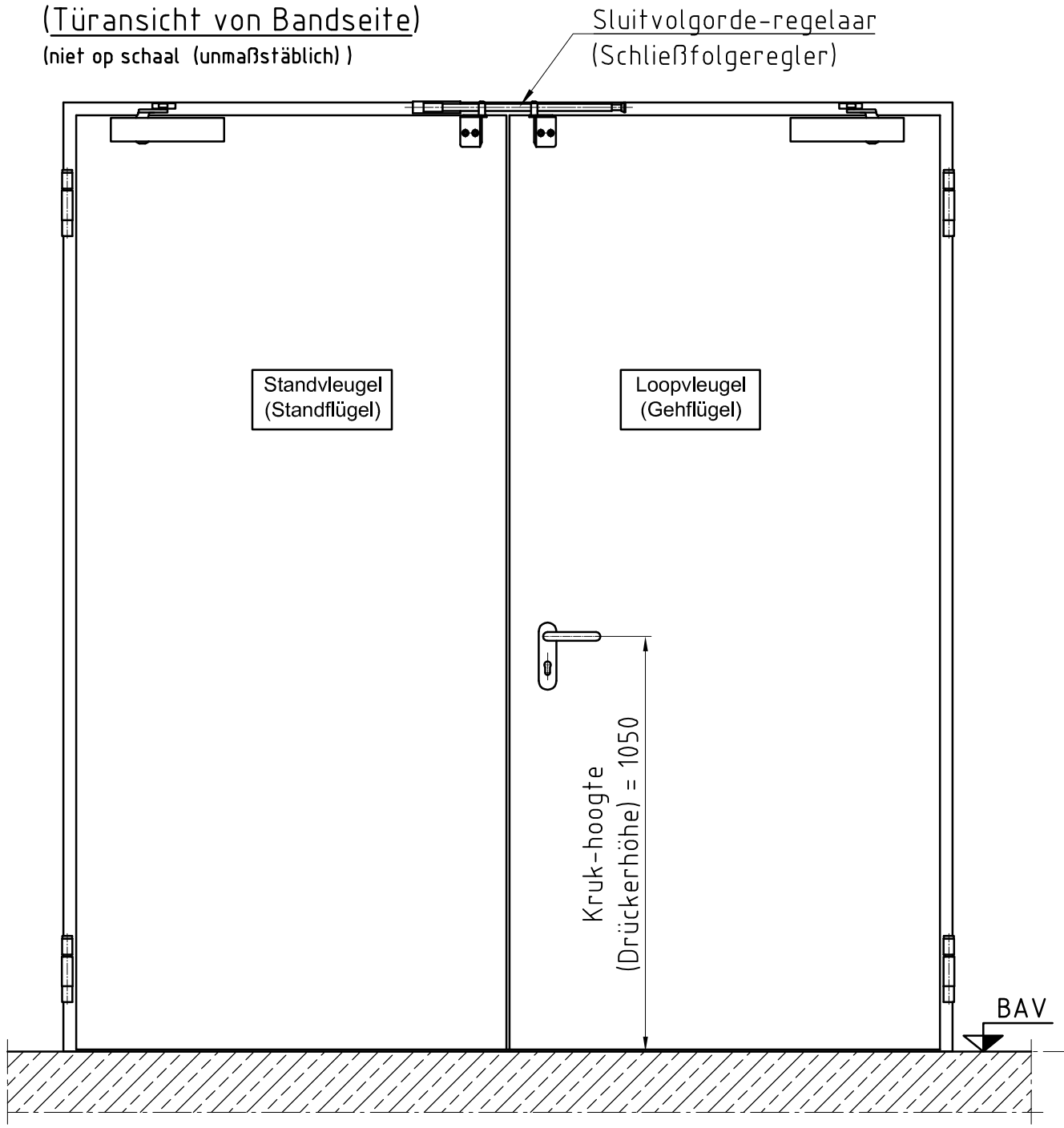

Doorsnede (Schnitt)

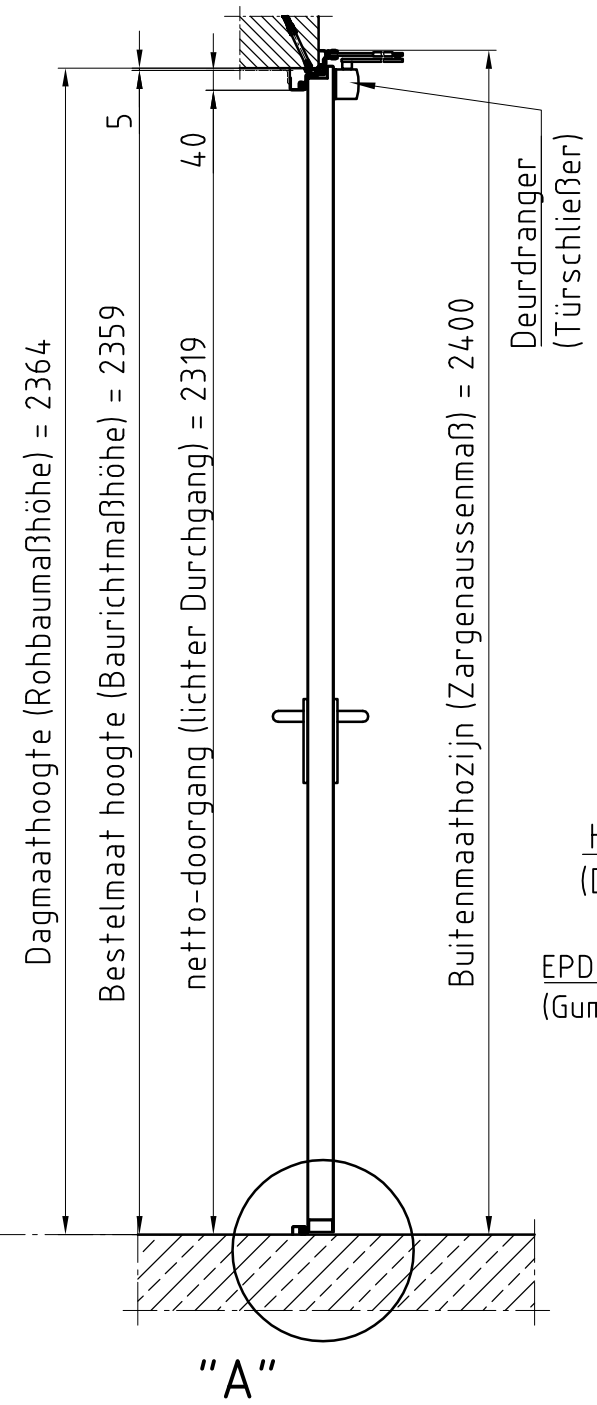

Detail "A" M 1:2,5

BE-2 dorpel (Schwelle)
(is optie)

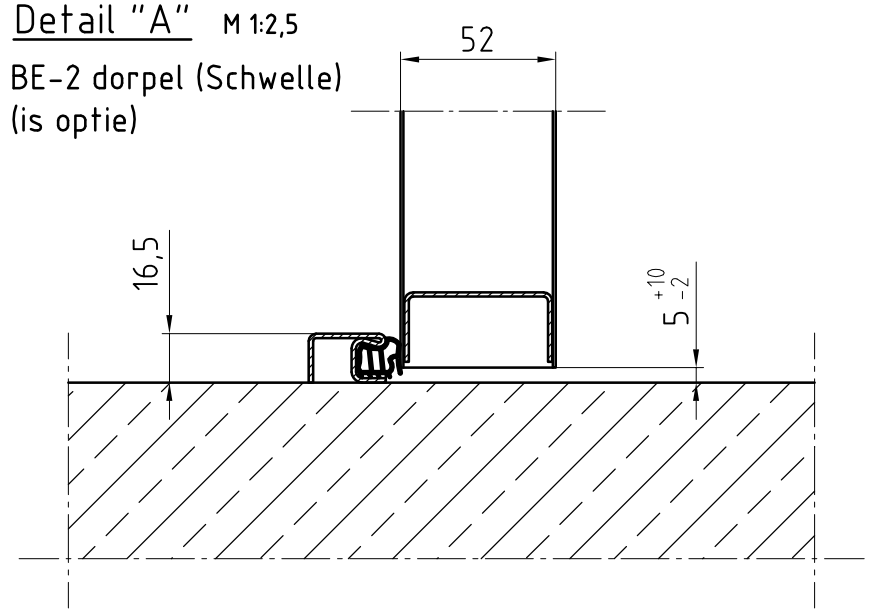

Detail "B" M 1:2,5

hoekkozijn (Eckzarge)
gevuld met minerale wol (is optie)

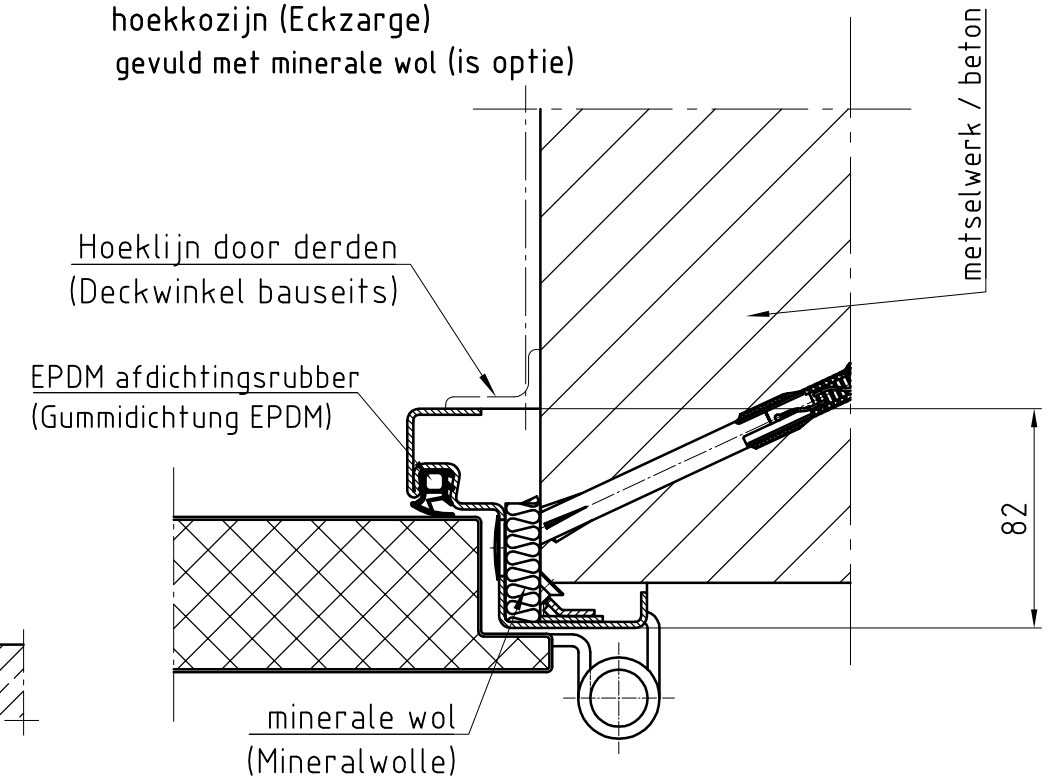

Bovenaanzicht (Draufsicht)

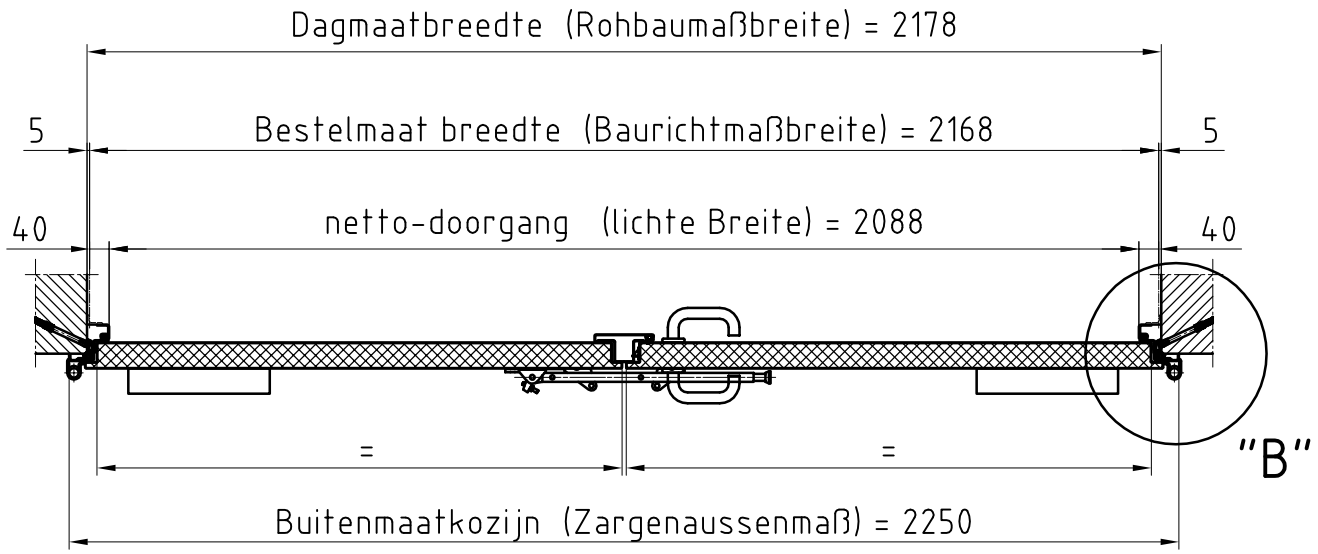

Type kozijn Zargentyp	hoekkozijn metselwerk / beton
Onderafdichting Schwelle	BE-2
RAL-kleur Oberfläche	Grondlak RAL 9016
Beslag Beschlag	Kruk/Kruk Zwarte kunststof
Deudranger Türschließer	GEZE TS 4000

Eerste uitvoering			
	Opmerkingen:	Naam:	datum:
Klant: NF Niederlande		Voor accoord:	
Type deur: T60-2 N42/50 met hoekkozijn		novoferm	
Met verdekte montage en zonder aanslag in de vloer			
Please note the protection notice this drawing According to DIN 34 or ISO 16016.	aantal: 1	Pagina: 1	schaal: 1:15, 1:2,5 / Formaat: A3